第30回　高松市ミックスダブルス大会
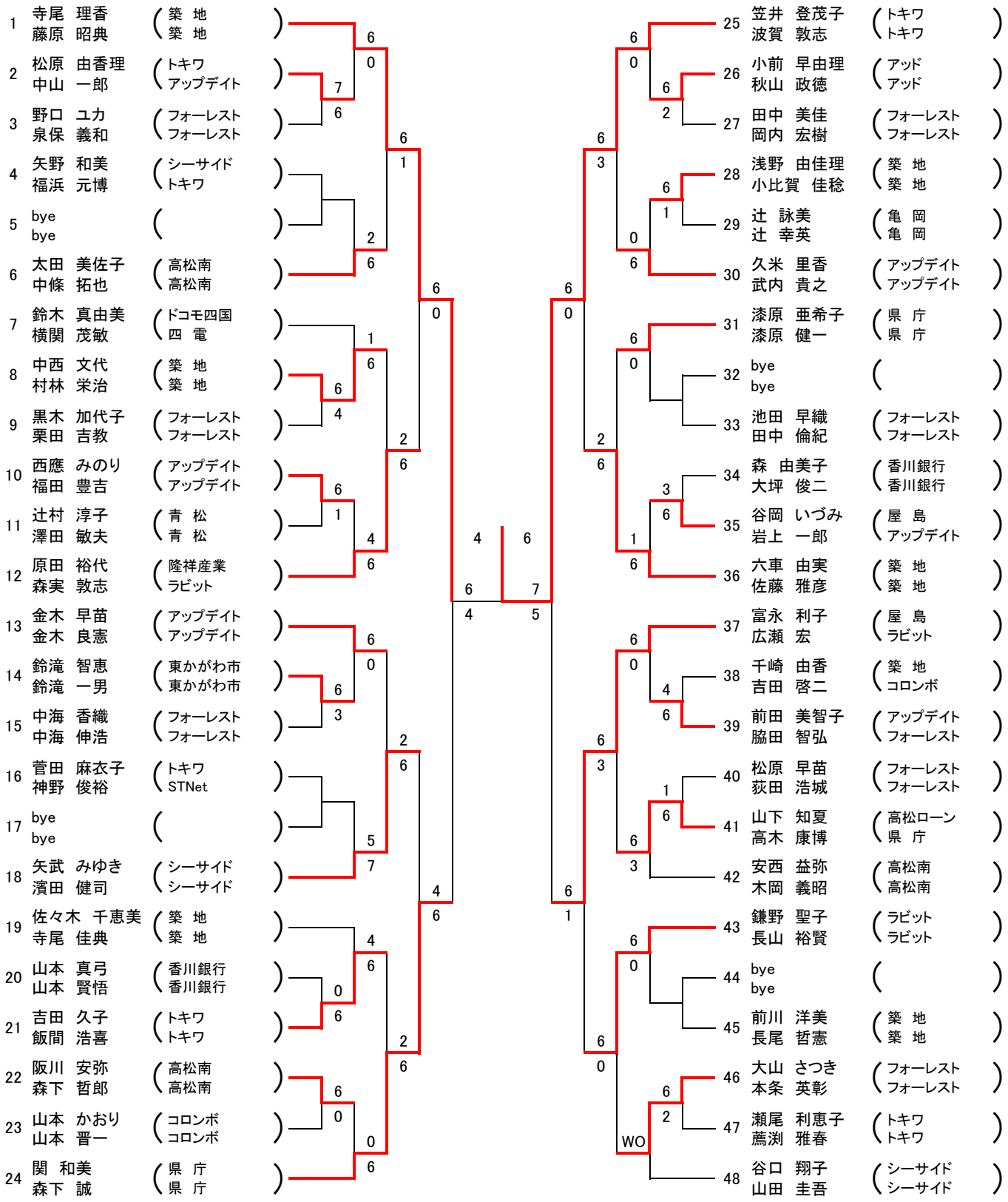
平成20年6月15日　9:00～17:00　亀水コート